QM1 (Quadro de medição)

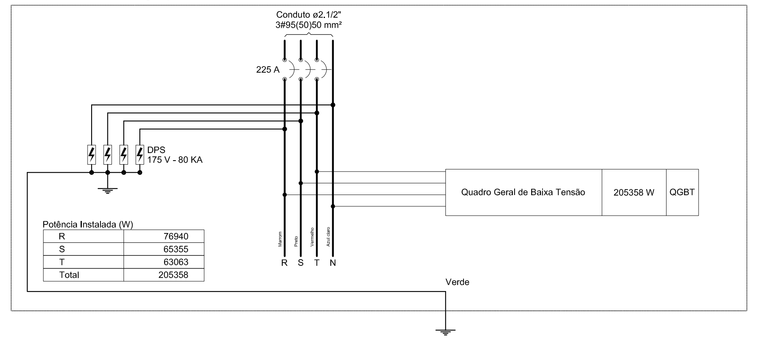

Potência Instalada (W)	
R	76940
S	65355
T	63063
Total	205358

QGBT (Quadro Geral de Baixa Tensão)

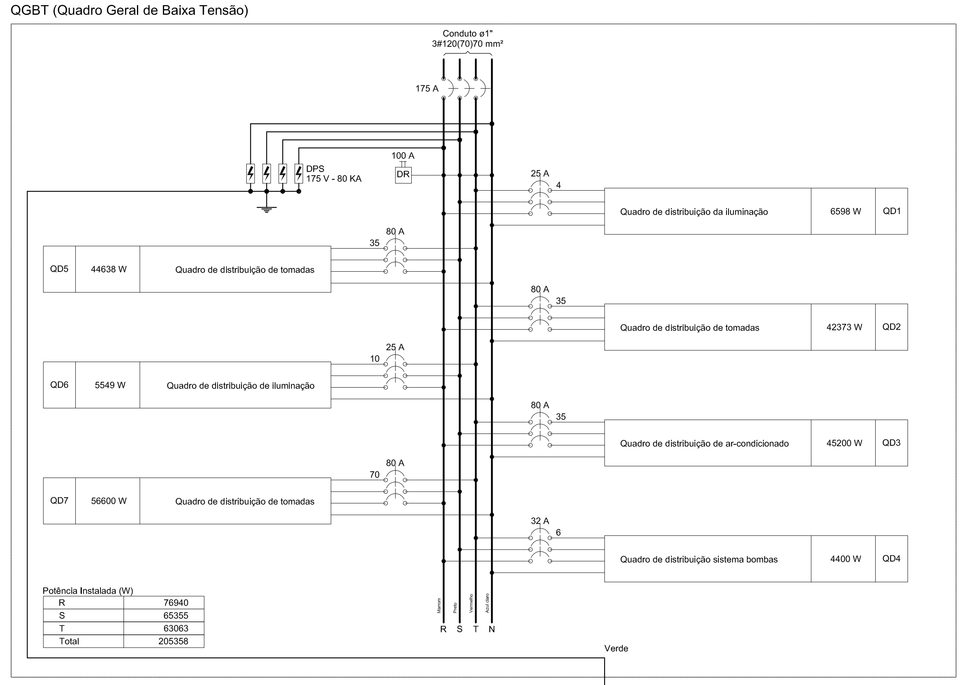

Potência Instalada (W)	
R	76940
S	65355
T	63063
Total	205358

QD1 (Quadro de distribuição da iluminação)

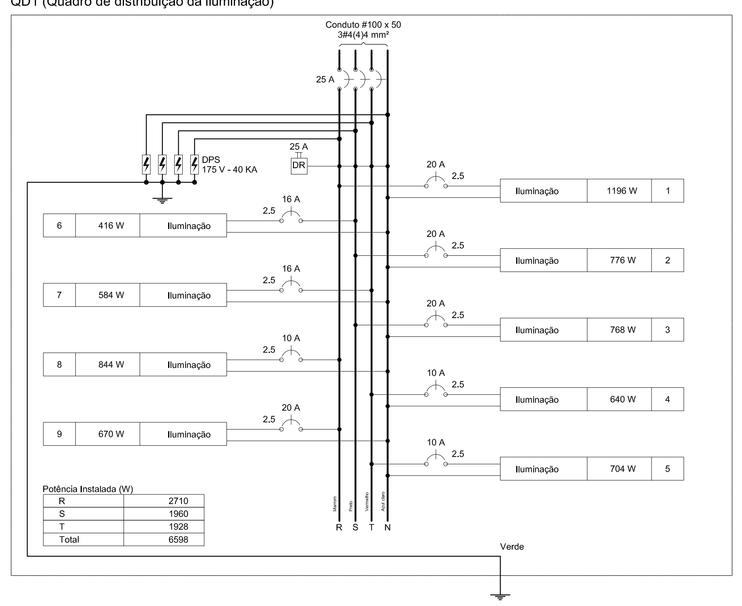

Potência Instalada (W)	
R	2710
S	1960
T	1928
Total	6598

QD3 (Quadro de distribuição de ar-condicionado)

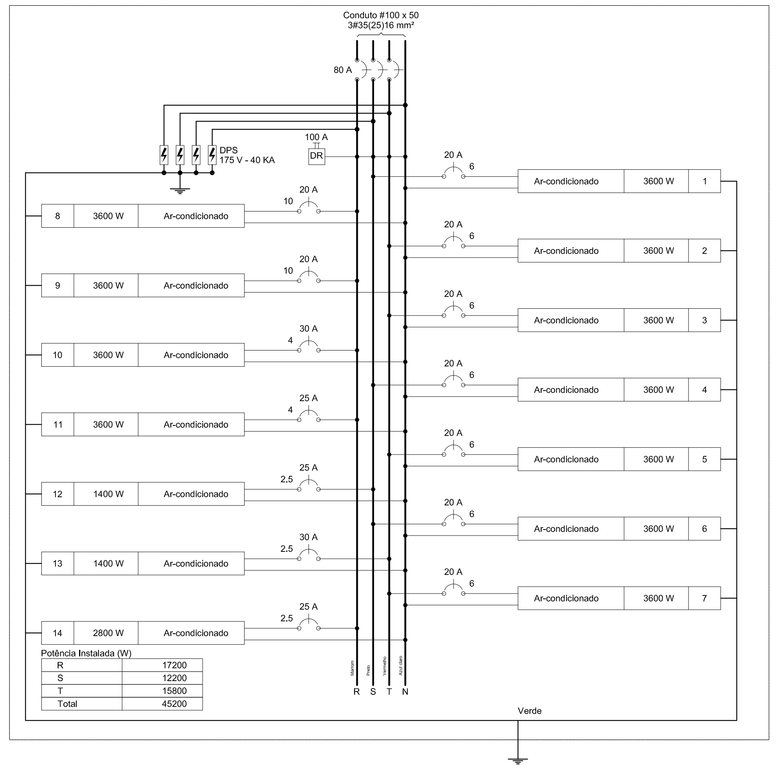

Potência Instalada (W)	
R	17200
S	12200
T	15800
Total	45200

QD2 (Quadro de distribuição de tomadas)

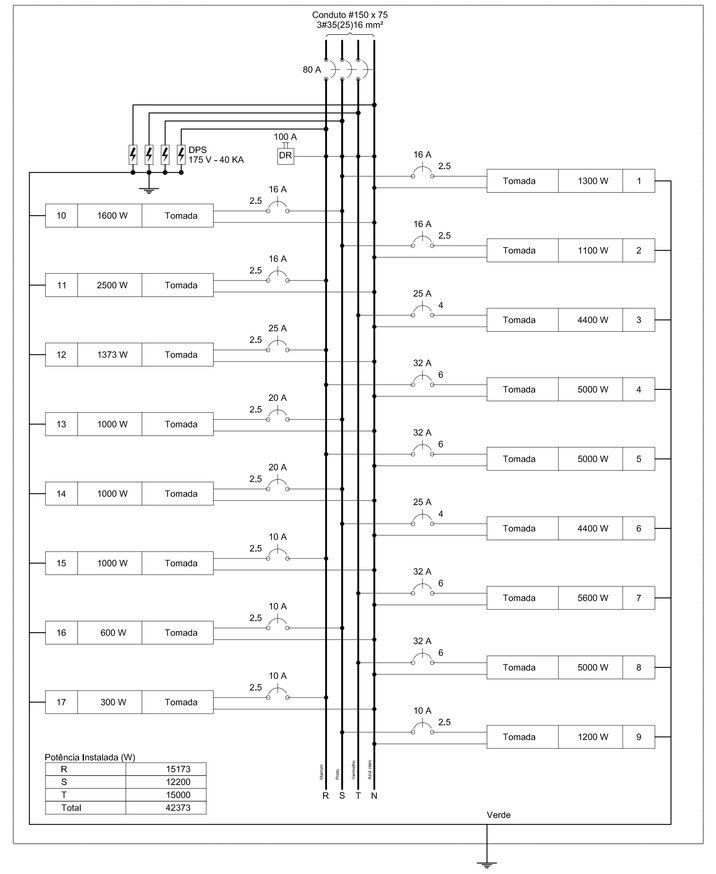

Potência Instalada (W)	
R	15173
S	12200
T	15000
Total	42373

QD4 (Quadro de distribuição sistema bombas)

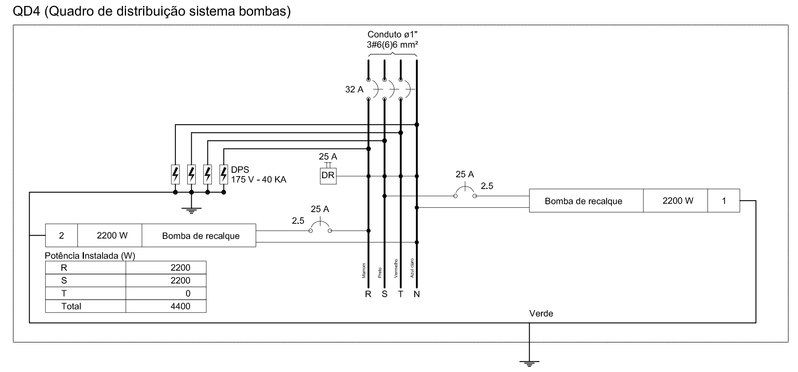

Potência Instalada (W)	
R	2200
S	2200
T	0
Total	4400

QD5 (Quadro de distribuição de tomadas)

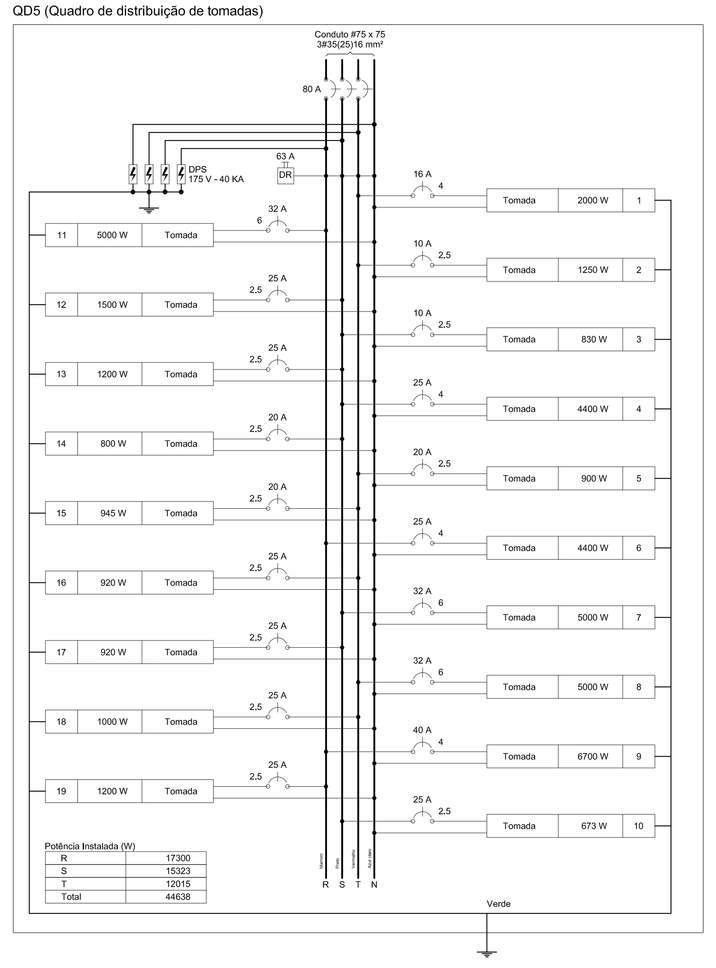

Potência Instalada (W)	
R	17300
S	15323
T	12015
Total	44638

QD6 (Quadro de distribuição de iluminação)

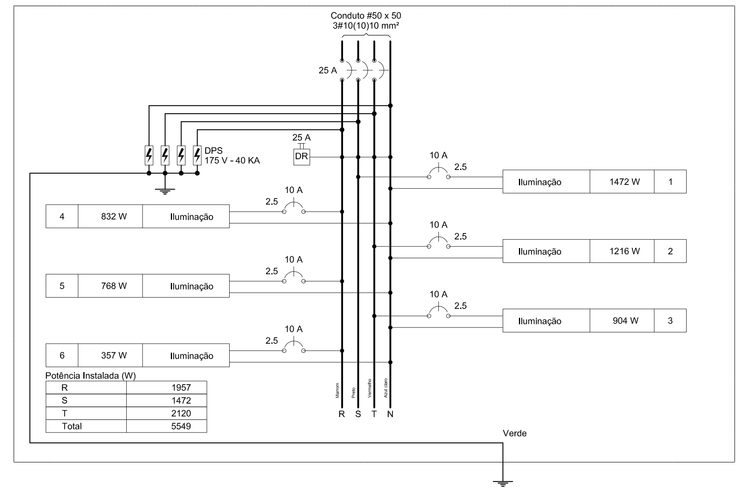

Potência Instalada (W)	
R	1957
S	1472
T	2120
Total	5549

QD7 (Quadro de distribuição de tomadas)

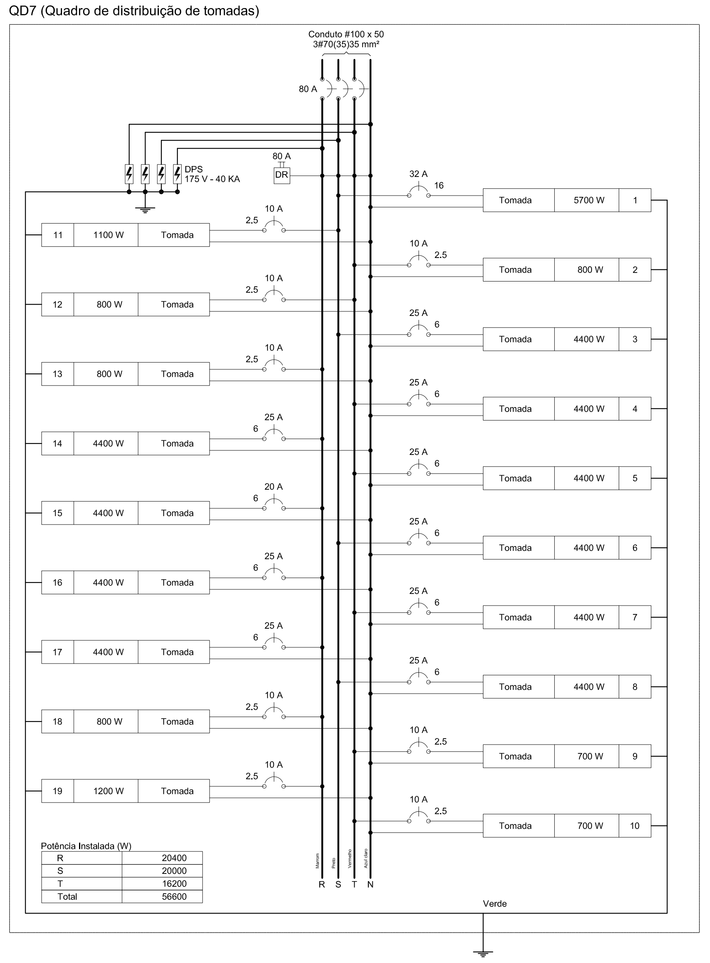

Potência Instalada (W)	
R	20400
S	20000
T	16200
Total	56600

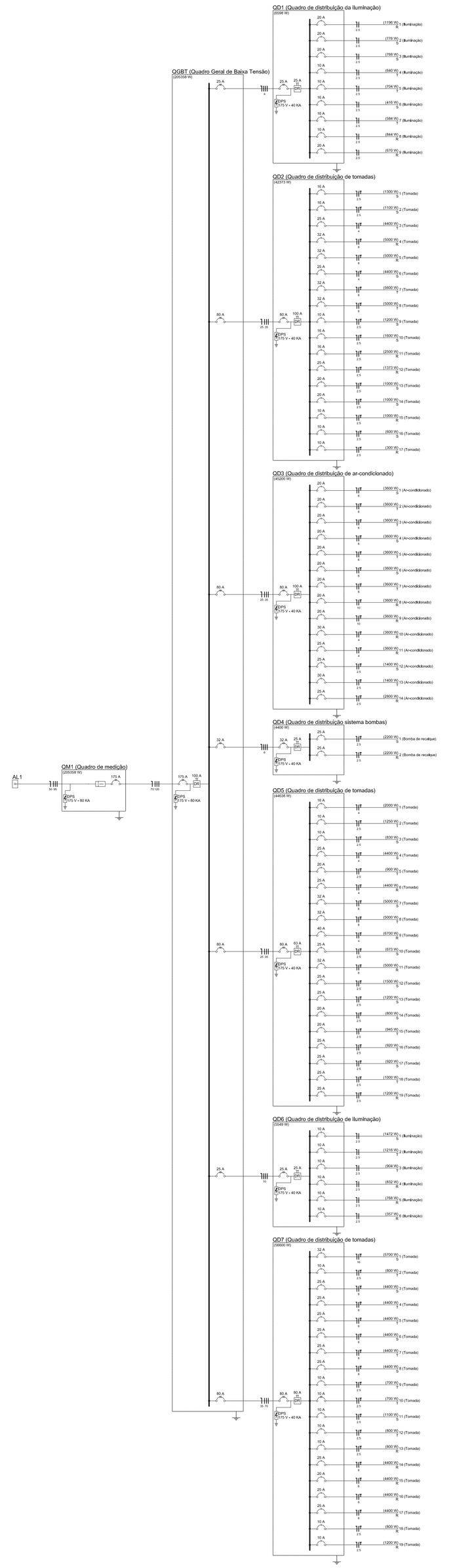

Legenda

d	1 tecla paralelo & 1 tomada - 1,10m do piso
b	1 tecla simples & 1 tomada - 1,10m do piso
f	Caixa de medição embutir a 1,50m do piso
300x300x300	Caixa de passagem de embutir no piso
100x100x80	Caixa de passagem de sobrepor no teto
	Entrada de serviço aérea
d	Interruptor paralelo 1 tecla - 1,10m do piso
a	Interruptor simples 1 tecla - 1,10m do piso
aa	Interruptor simples 2 teclas - 1,10m do piso
6 FBSC CR	Luminária p/ lâmp. fluor, compacta c/ reator - embutir teto
1 FAL 2x32	Luminária p/ lâmp. fluor, tubular - embutir
CHM 4400	Ponto 2P+T a 2,20m do piso
1 2200 BRSM	Ponto 2P+T a 0,30m do piso
TEI 5000	Ponto 2P+T a 1,10m do piso
6 M 150 MMT	Projetor p/ lâmp. multivapor metálico tubular - sobrepor piso
9 PM 250 MMT	Projetor p/ lâmp. multivapor metálico tubular - sobrepor teto
	Quadro de distribuição - embutir a 1,50m do piso
2PT 1	Tomada 2P+T a 1,10m do piso
7 600	Tomada hexagonal (NBR 14136) - 2P+T 10 A a 0,30m do piso
19 800	Tomada hexagonal (NBR 14136) - 2P+T 10 A a 1,10m do piso
FOE2 11 2500	Tomada hexagonal (NBR 14136) - 2P+T 20 A a 0,30m do piso
MOO 12 1500	Tomada hexagonal (NBR 14136) - 2P+T 20 A a 1,10m do piso
ARC30000 1 3600	Tomada hexagonal (NBR 14136) - 2P+T 20 A a 2,20m do piso
2PT 11 (2x) 2P 18	Tomada universal (2)2P+T a 1,10m do piso
2PT 11	Tomada universal 2P a 1,10m do piso
2PT 1	Tomada universal 2P+T a 0,30m do piso
2PT 1	Tomada universal 2P+T a 1,10m do piso
2PT 1	Tomada universal 2P+T a 2,20m do piso

Legenda das indicações

300x300x300	Alvenaria (piso) - 300x300x300 mm
100x100x80	Apo perlada - teto (ref Bruin) - 100x100x80 mm
CR	Compacta reator integrado - embutir (Philips) - 23 W
MMT	Multivapor metálico tubular (Empalux) - 250 W
BAI	Tomada - uso específico - Balseteira Industrial
BEB	Tomada - uso específico - Bebedouro
BRSM	Tomada - uso específico - Bomba recalque - 3cv monofásico
CAFI	Tomada - uso específico - Cafeteira industrial
CTI	Tomada - uso específico - Centrífuga Industrial
CHM	Tomada - uso específico - Chuveiro médio
ARC10000	Tomada - uso específico - Condicionador de ar 10000BTU
ARC21000	Tomada - uso específico - Condicionador de ar 21000BTU
ARC30000	Tomada - uso específico - Condicionador de ar 30000BTU
ELI	Tomada - uso específico - Espremedor de laranja industrial
FPR	Tomada - uso específico - Ferro de passar roupa
FOE2	Tomada - uso específico - Fogão elétrico - 2 bocas
FOE4	Tomada - uso específico - Fogão elétrico - 4 bocas
MOO	Tomada - uso específico - Forno microondas
FVI	Tomada - uso específico - Freezer vertical industrial
LLI	Tomada - uso específico - Lava louça industrial
LRG	Tomada - uso específico - Lava roupa grande
MTI	Tomada - uso específico - Multiprocessador
SRM	Tomada - uso específico - Secadora de roupas média
TEI	Tomada - uso específico - Torneira elétrica industrial
2P	Tomada redonda - 2P 10A - média
2PT	Tomada retangular - 2P+T 10A - alta

FNDE Fundo Nacional de Desenvolvimento da Educação — Ministério da Educação — GOVERNO FEDERAL BRASIL PÁTRIA EDUCADORA

PROJETO PADRÃO - FNDE

PROPRIETÁRIO: :

ENDEREÇO:

MUNICÍPIO – UF:

PROPRIETÁRIO

RESP. TÉCNICO — CREA

AUTOR DO PROJETO — CAU

DLFO — CREA

RA

OBSERVAÇÕES:

PROJETO EXECUTIVO

PROGRAMA PROINFÂNCIA - PROJETO TIPO 1

PROJETO DE INSTALAÇÕES

COORDENAÇÃO: CGEST - Coordenação Geral de Infraestrutura Educacional

DIAGRAMA MULTIFILAR DOS QUADROS
127V

ELE

FORMATO (841x1440)

REVISÃO R.00

ESCALA INDICADA

DATA EMISSÃO JUNHO/2015

PRANCHA 03/03